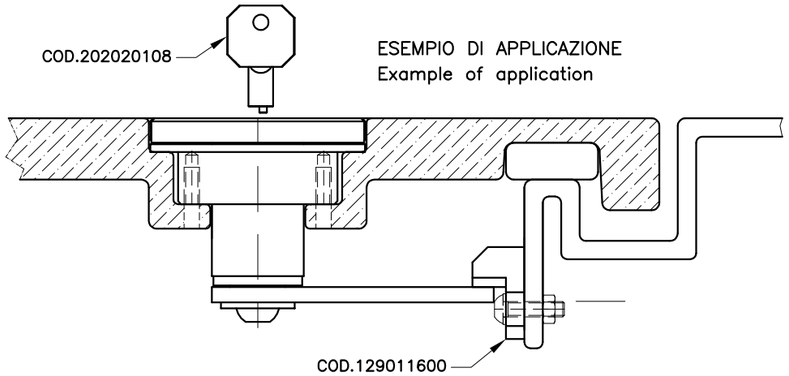

ESEMPIO DI APPLICAZIONE
Example of application

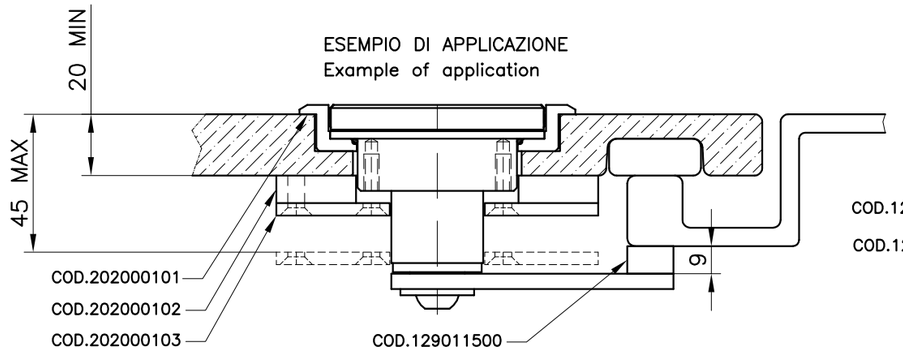

ESEMPIO DI APPLICAZIONE
Example of application

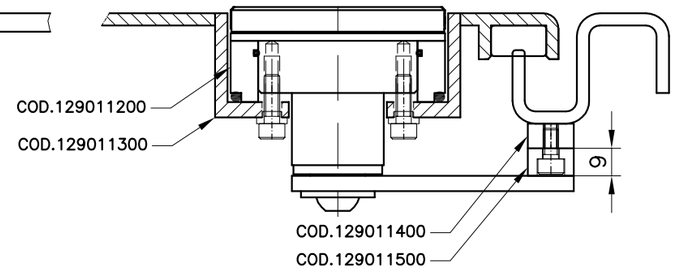

ESEMPIO DI APPLICAZIONE
Example of application

TACCHETTO COD.129011600
Cleat

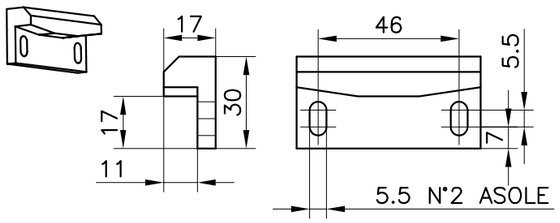

MATERIALE: PLASTICA
Material: Plastic

TACCHETTO COD.129011500
Cleat

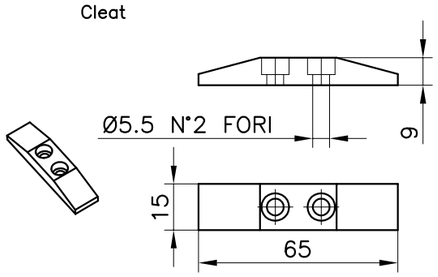

MATERIALE: PLASTICA
Material: Plastic

CORONA AD INCASSO COD.202000101
Crown embedded

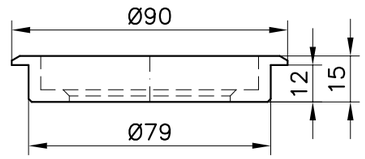

MATERIALE: ACCIAIO INOX AISI 316
Material: Stainless steel aisi 316

RONDELLA COD.202000102
Washer

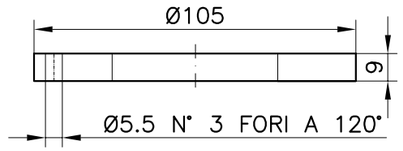

MATERIALE: PLASTICA
Material: Plastic

BOCCOLA COD.129011200
Bush

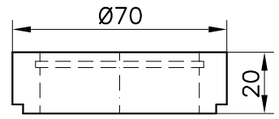

MATERIALE: PLASTICA
Material: Plastic

CHIUSURA COD.102020400
Closing

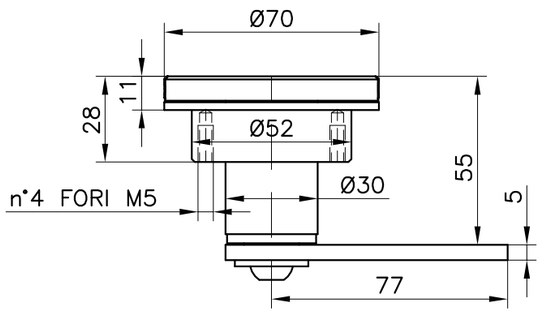

CHIUSURA COD.102020500
Closing

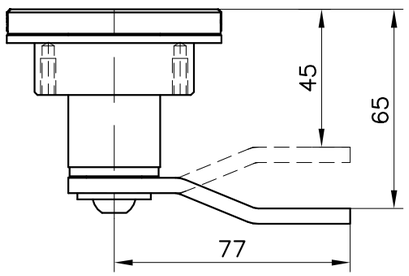

CHIUSURA COD.102020600
Closing

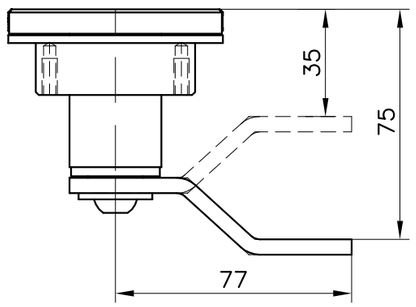

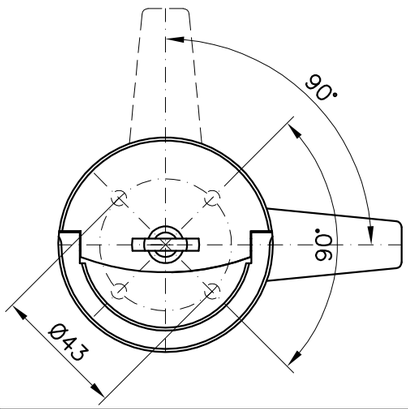

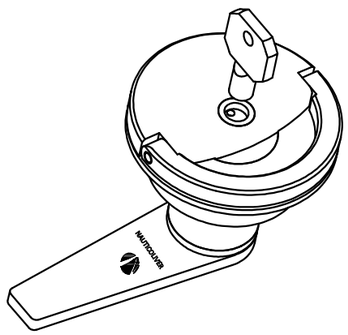

FLANGIA DI FISSAGGIO COD.202000103
Fixing plate

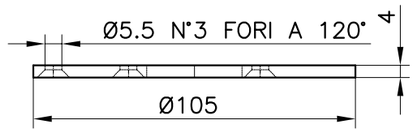

MATERIALE: ACCIAIO INOX AISI 316
Material: Stainless steel aisi 316

BOCCOLA COD.129011300
Bush

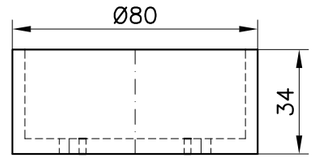

MATERIALE: ALLUMINIO
Material: Aluminium

TACCHETTO IN ALLUMINIO COD.129011400
Aluminum cleat

TACCHETTO ACCIAIO INOX AISI 316 COD.129011700
Stainless steel AISI 316 cleat

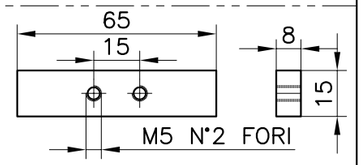

CHIAVE COD.202020108
Key

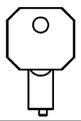

MATERIALE: ACCIAIO INOX AISI 316
Material: Stainless steel aisi 316

DESCRIZIONE CHIUSURA Ø70 CON CHIAVE	MATERIALE ACCIAO INOX AISI 316
DESCRIPTION Ø70 CLOSING WITH KEY	MATERIAL STAINLESS STEEL AISI 316

NAUTICOLIVER
YOUR LIFE LINE

SCALA/SCALE 1:2

CODICE/CODE 602020001

A3 COM.

E' vietata la riproduzione anche parziale e la consegna a terzi di questo disegno
Reproduction of this drawing or consignment to a third party is prohibited